IGE Sp. z o.o.

„КОМПЕНСАТОР”

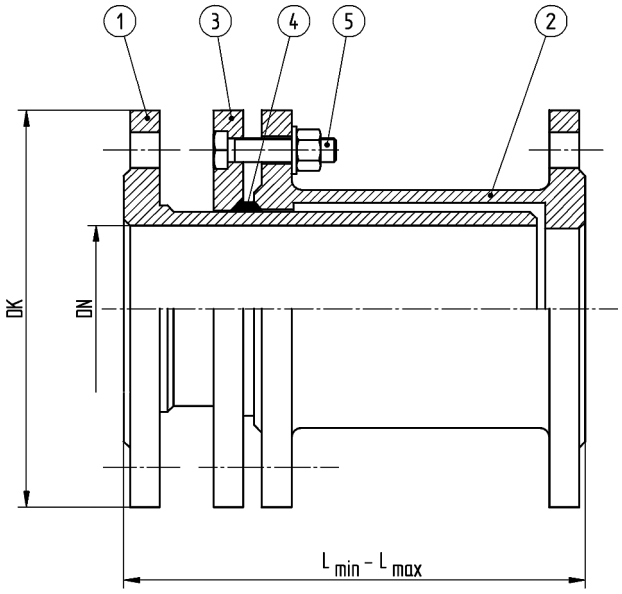

НАЗНАЧЕНИЕ:

- Для регулирования длины трубопровода при монтаже фланцевой арматуры и защиты трубопровода во время появления напряжений в сети.

МАТЕРИАЛЫ:

- 1-3 - корпус - сфероидальный чугун защищённый эпоксидной порошковой краской,
- 4 - прокладка - резина EPDM,
- 5 - оцинкованная сталь,
  - вариант: болты и гайки - нержавеющая сталь.

Продукт обладает сертификатом Польского гигинического института допускающим контакт с питьевой водой.

DN	Длина [mm] $L_{мин.}$ - $L_{макс.}$	DK	Масса, [kg]	Индекс
50	223 - 340	165	12,0	
80	226 - 345	200	15,0	
100	290 - 465	220	22,0	
150	320 - 520	285	34,0	

IGE Sp. z.o.o, 58-250 Pieszyce, ul. Sienkiewicza 2, tel.: +48 74 83 65 701, fax: +48 74 83 65 207, fax: +48 74 83 66 912, email: ige@eta.pl, www.ige.net.pl

Производитель оставляет за собой право производить модернизацию изделий без предупреждения.